PROFISSIONAL

NORMA®

FITA F10-02DM

Fita para medição de diâmetro com 2 metros de comprimento e 10 mm de largura. Possui escala reversa multiplicada por π, permitindo a medição direta de diâmetros externos em milímetros. Indicada para aplicações industriais.



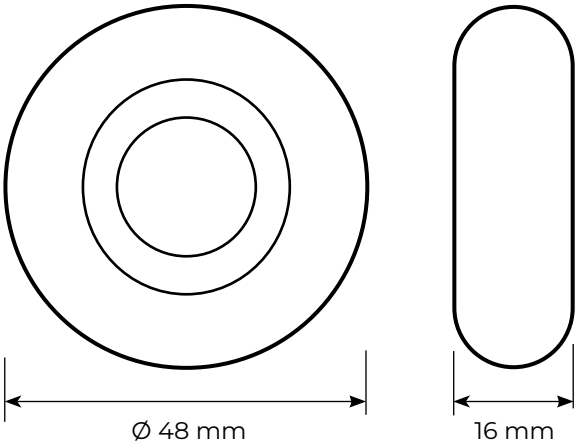

KDS

1:1

INSTRUÇÕES DE USO

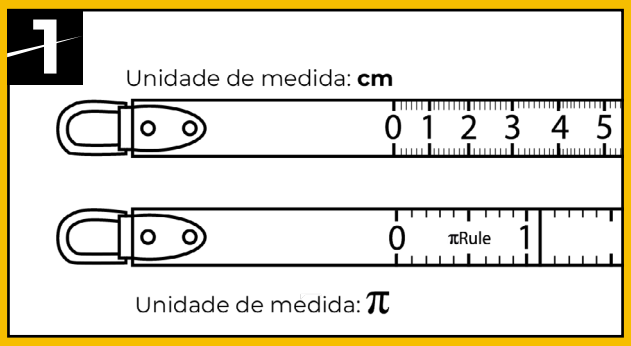



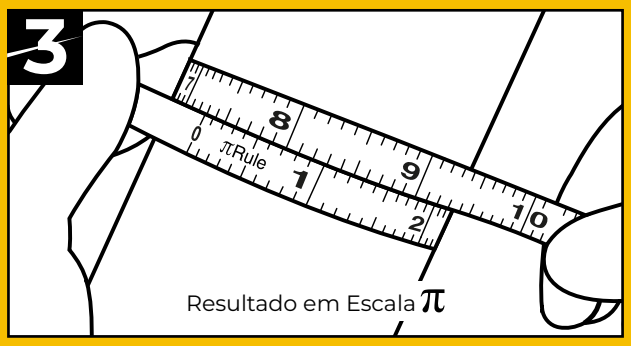

DADOS CADASTRAIS

EMBALAGEM	CAIXA (1 UNIDADE)	
CÓDIGO (SKU)	00.221.102-0001	
GTIN (EAN)	4954183500085	
PESO (G)	6,0	
FISCAL (CNP)	NCM: 9017.80.10	CEST: 8.021.00

APONTE A CÂMERA DO SEU CELULAR E SAIBA MAIS:

(15) 3264-9410